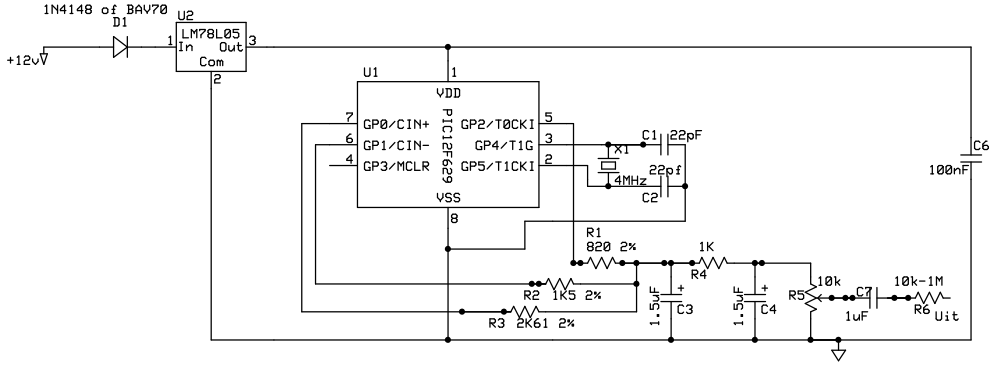

Nota: Pulse-wydte-modulasie (PWM): R2 en R3 nie nodig nie.

PWM: R1 - 1k ohm

R6 word net aan die bordjie geheg - Toon uitset

Ferrietkraletjies word oor die 3 eksterne koppelinge geplaas (+12V, GND en Toon)

U1: 1, 4, 6, 7 en 8 word net aan konnektor verbind indien PIC hergeprogrammeer moet word.

C1 en C2 slegs nodig as kristal nie wil ossileer nie.

Magalies radio-amateur klub		
88.5 Hz DAC toongenerator		
Thys Maree ZS6MJM	Rev 2.0	
	2012-08-22	